Afvalbak open 20 liter

RVS AFP-C afvalbak open 20 liter, WIN WBO 20 SAL

Afvalbak open RVSDeze mooie en handige afvalbak is multi inzetbaar in welke ruimte dan ook.Door een uitgekiend systeem, blijft de deksel aan de bak zitten tijdens het verwisselen van de zakken. Hierdoor kan de medewerker van de sanitaire dienst in alle eenvoudigheid de zak legen. Door de open inworp klep is er bovendien optimaal gebruikersgemak voor de gebruiker. Wilt u ook profiteren van deze win-win situatie? Vraag meer informatie bij ons aan!

> Bekijk het product online

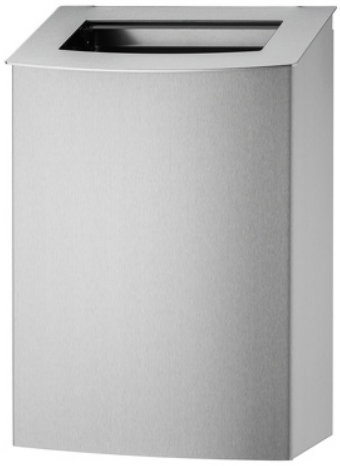

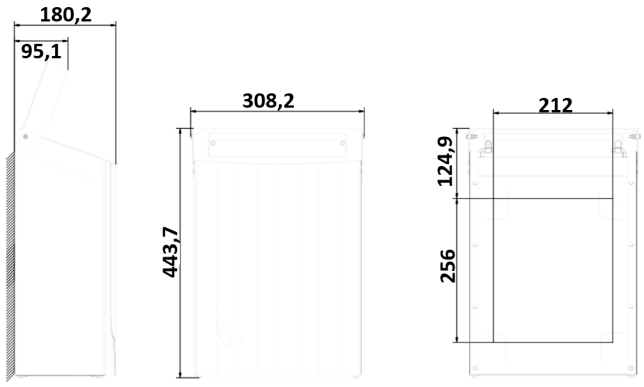

Technische omschrijving

Afvalbak 20 liter RVS open met binnenring. Met schuin aflopende bovenzijde en wings venster links onderin. Met ingenieus systeem, waarbij tijdens het verwisselen van de zak de deksel aan de bak blijft zitten.

Specificaties

Artikelnummer	884022
Materiaal	RVS anti-fingerprint coating | Met 1 mm gelaste kap
H x B x D	440 mm x 305 mm x 182 mm
Gewicht	5 kg
Garantie	5 jaar na aankoopdatum
Toepassing	Vrijstaand
Eigenschappen	Met binnenring en uniek zakwisselsysteem (deksel zit vast aan de onderbak)
Inhoud	20 liter

ALL CARE
Your partner in hygiene

Storkstraat 41
NL-3905 KX Veenendaal

+31 (0)318 - 51 77 78
info@all-care.eu

ALL-CARE.EU