Wandhaltegriff links Edelstahl

Wandhaltegriff links Edelstahl, BFI600CS

> Bekijk het product online

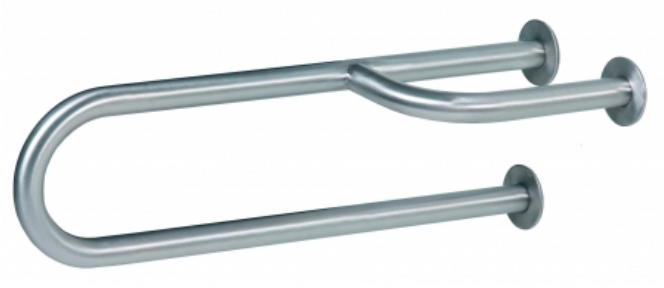

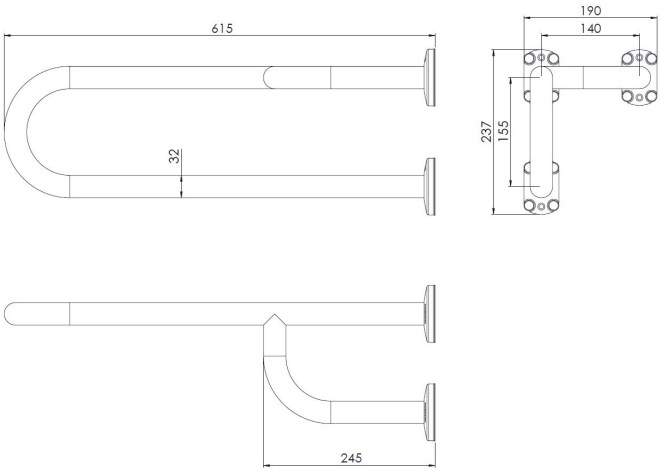

Technische Daten

Stützgriff für Wandmontage. Für Befestigigung links von des Waschtisches oder WC-Sitzes.Mit drei Stützpunkte. Stange Groß - Länge 615 mmStange klein - Länge 245 mm

Specificaties

Artikelnummer	12640
Material	Edelstahl
H x B x T	155 mm x 140 mm x 615 mm
Gewicht	3,2 KG
Garantie	2 Jahre nach Einkaufsdatum
Anwendung	Wandmontage

ALL CARE
Your partner in hygiene

Storkstraat 41
NL-3905 KX Veenendaal

+31 (0)318 - 51 77 78
info@all-care.eu

ALL-CARE.EU