Handendroger drukknop kunststof wit, M88Plus

Product sheet

Handendroger drukknop kunststof wit, M88Plus van Mediclinics is een handendroger drukknop voor professioneel gebruik.

Met een druk op de knop wordt een 45 seconden timer geactiveerd.

Belangrijke eigenschappen: kleur Wit, materiaal ABS, uitvoering Junior Plus en vermogen 1640 Watt.

Ideaal voor sanitaire ruimtes, kantoren, horeca, zorginstellingen en andere professionele omgevingen.



Bekijk het product online

Omschrijving

Handendroger drukknop kunststof wit, M88Plus van Mediclinics. Handendroger drukknop bediening. 1640 Watt. Met een druk op de knop wordt een 45 seconden timer geactiveerd. Bruto luchtopbrengst ca. 60l/sec. Luchtsnelheid: 60 km/u. Luchttemperatuur 51C. Droogtijd: 38 seconden.

Specificaties

Montage	Wandmontage
Garantie	2 jaar d.d. aankoop
Breedte	253 mm
Uitvoering	Junior Plus
Diepte	149 mm
Wattage	1640 Watt
Materiaal	ABS
Hoogte	302 mm

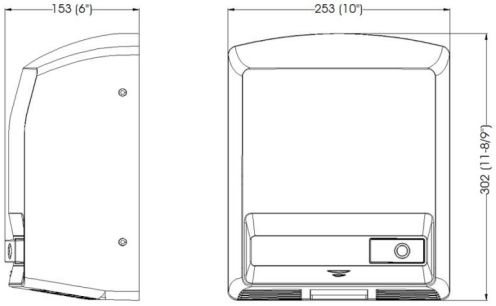

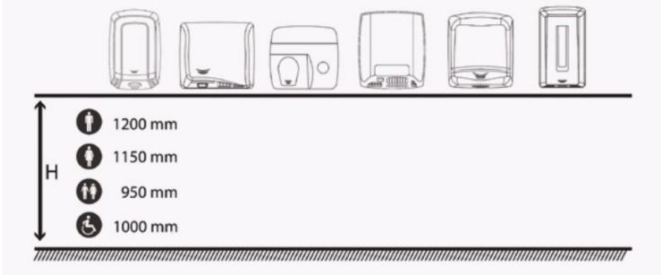

ALL CARE
Your partner in hygiene

Showroom
Storkstraat 41
NL-3905 KX Veenendaal

T +31 (0)31 85 17 778
E info@all-care.eu
all-care.eu