Handendroger automatisch wit, M03A

Product sheet

Handendroger automatisch wit, M03A van Mediclinics is een handendroger automatisch voor professioneel gebruik.

Handendroger automatisch 2750 Watt voor wandmontage. Het inrichten van een sanitaire ruimte vraagt om kennis van zaken en een goed oog voor detail. 150 liter p/sec.Luchtsnelheid: 95 km/u.

Belangrijke eigenschappen: kleur Wit, materiaal Staal en uitvoering Mediflow.

Ideaal voor sanitaire ruimtes, kantoren, horeca, zorginstellingen en andere professionele omgevingen.



Bekijk het product online

Omschrijving

Handendroger automatisch wit, M03A van Mediclinics. Handendroger automatisch 2750 Watt voor wandmontage. Bruto luchtopbrengst ca. 150 liter p/sec. Luchtsnelheid: 95 km/u. Luchttemperatuur 50C. Droogtijd: 29 seconden. Het inrichten van een sanitaire ruimte vraagt om kennis van zaken en een goed oog voor detail.

Specificaties

Montage	Wandmontage
Garantie	2 jaar d.d. aankoop
Breedte	275 mm
Uitvoering	Mediflow
Diepte	164 mm
Wattage	2750 Watt
Materiaal	Metaal
Hoogte	325 mm

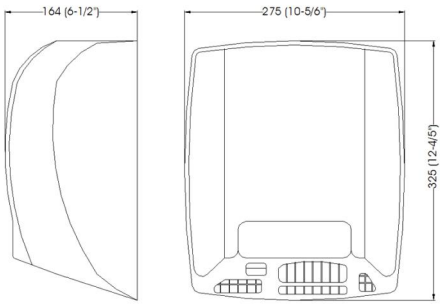

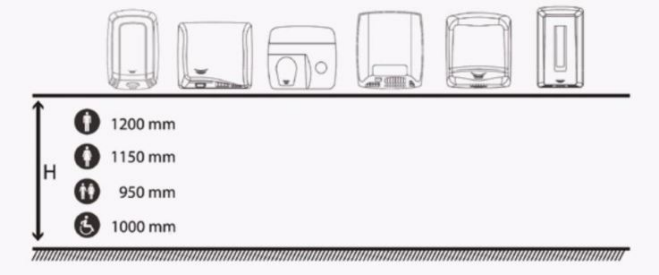

ALL CARE
Your partner in hygiene

Showroom
Storkstraat 41
NL-3905 KX Veenendaal

T +31 (0)31 85 17 778
E info@all-care.eu
all-care.eu