Handendroger automatisch RVS look, E88ACS

Product sheet

Handendroger automatisch RVS look van Mediclinics is een handendroger automatisch voor professioneel gebruik.

Handendroger automatisch 2250 Watt voor wandmontage. Als het om hygiëne gaat, zullen uw gasten hoge eisen stellen. Luchtsnelheid: 100 km/u.Luchttemperatuur 50C.

Belangrijke eigenschappen: kleur RVS, materiaal Staal en uitvoering Saniflow.

Ideaal voor sanitaire ruimtes, kantoren, horeca, zorginstellingen en andere professionele omgevingen.



Bekijk het product online

Omschrijving

Handendroger automatisch, E88ACS met RVS lookvan Mediclinics. Met draaibare tuit. Bruto luchtopbrengst ca. 130 liter p/sec. Luchtsnelheid: 100 km/u. Luchttemperatuur 50C. Droogtijd: 29 seconden. 2250 Watt. Voor wandmontage.

Specificaties

Montage	Wandmontage
Garantie	2 jaar d.d. aankoop
Breedte	278 mm
Uitvoering	Saniflow
Diepte	212 mm
Wattage	2250 Watt
Materiaal	Metaal
Hoogte	248 mm

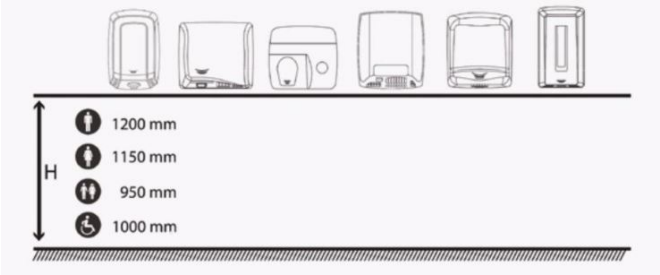

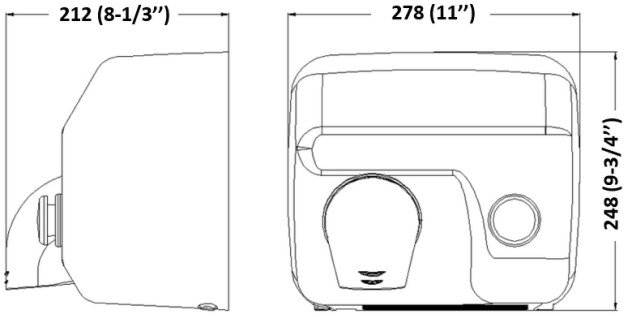

ALL CARE
Your partner in hygiene

Showroom
Storkstraat 41
NL-3905 KX Veenendaal

T +31 (0)31 85 17 778
E info@all-care.eu
all-care.eu