Handendroger automatisch hoogglans, E88AC

Product sheet

Handendroger automatisch hoogglans van Mediclinics is een handendroger automatisch voor professioneel gebruik.

Handendroger automatisch 2250 Watt voor wandmontage. Luchtsnelheid: 100 km/u.Luchttemperatuur 50C.

Belangrijke eigenschappen: materiaal Metaal en uitvoering Saniflow.

Ideaal voor sanitaire ruimtes, kantoren, horeca, zorginstellingen en andere professionele omgevingen.



Bekijk het product online

Omschrijving

Handendroger automatisch hoogglans, E88AC van Mediclinics. Handendroger automatisch 2250 Watt voor wandmontage. Met draaibare tuit. Bruto luchtopbrengst ca. 130 liter p/sec. Luchtsnelheid: 100 km/u. Luchttemperatuur 50C. Droogtijd: 29 seconden. Stijlvol hoeft niet duur te zijn.

Specificaties

Montage	Wandmontage
Garantie	2 jaar d.d. aankoop
Breedte	278 mm
Uitvoering	Saniflow
Diepte	212 mm
Wattage	2250 Watt
Materiaal	Metaal
Hoogte	248 mm

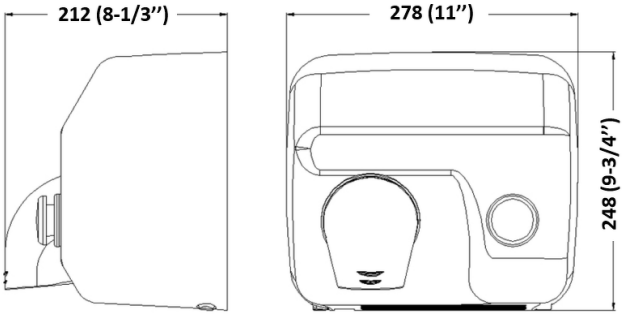

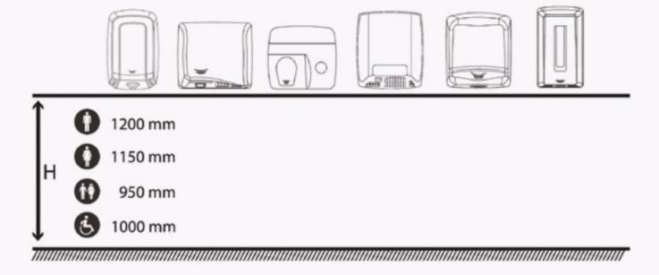

ALL CARE
Your partner in hygiene

Showroom
Storkstraat 41
NL-3905 KX Veenendaal

T +31 (0)31 85 17 778
E info@all-care.eu
all-care.eu