Zeepdispenser 400 ml RVS afp-c, WIN SDR04 SAL

Product sheet

Zeepdispenser 400 ml RVS afp-c, WIN SDR04 SAL van Wings is een zeepdispenser standaard voor professioneel gebruik.

Zeepdispenser met universeel navulbaar reservoir. Met RVS duwbeugel voor het doseren van de vloeistof. Met schuin aflopende bovenzijde en wings venster voor inhoudscontrole links onderaan.

Belangrijke eigenschappen: geschikt voor Vloeibare zeep, alcoholgel, lotions en crèmes en dosering 2 ml per slag.

Ideaal voor sanitaire ruimtes, kantoren, horeca, zorginstellingen en andere professionele omgevingen.

Bekijk het product online



Omschrijving

Zeepdispenser 400 ml RVS afp-c, WIN SDR04 SAL van Wings. Zeepdispenser met universeel navulbaar reservoir. Modulair systeem. Voor wandmontage. Met cilinderslot en wings sleutel. Met RVS duwbeugel voor het doseren van de vloeistof. Met schuin aflopende bovenzijde en wings venster voor inhoudscontrole links onderaan. Met navulfles en zeeppomp.

Specificaties

Dosering	2 ml per slag
Garantie	5 jaar d.d. aankoop.
Breedte	88 mm
Diepte	99 mm
Materiaal	RVS
Vulling	Vloeibare zeep, alcoholgel, lotions en crèmes
Hoogte	194 mm

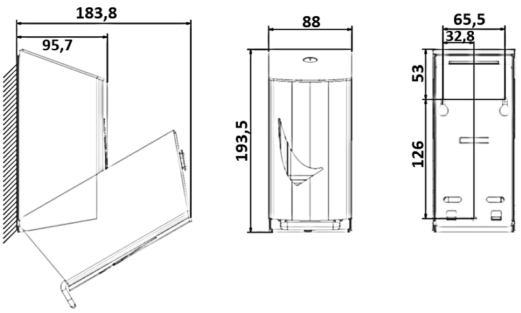

ALL CARE
Your partner in hygiene

Showroom
Storkstraat 41
NL-3905 KX Veenendaal

T +31 (0)31 85 17 778
E info@all-care.eu
all-care.eu