Jumboroldispenser midi zwart, PR2787B

Product sheet

Jumboroldispenser midi zwart van Mediclinics is een toiletroldispenser midi jumbo voor professioneel gebruik.

Met veerslot en standaard Mediclinics sleutel. Met aan weerszijden afscheurranden aan de onderzijde. De kleur zwart zorgt voor een verzorgde uitstraling.

Belangrijke eigenschappen: geschikt voor 1 jumborol van max. Ø 275 mm.

Ideaal voor sanitaire ruimtes, kantoren, horeca, zorginstellingen en andere professionele omgevingen.



Bekijk het product online

Omschrijving

Jumboroldispenser midi zwart, PR2787B van Mediclinics. Jumboroldispenser voor wandmontage. Met veerslot en standaard Mediclinics sleutel. Met kijkgleuf voor inhoudscontrole. Met aan weerszijden afscheurranden aan de onderzijde. Geschikt voor 1 jumborol van max. ø 275 mm. De kleur zwart zorgt voor een verzorgde uitstraling.

Specificaties

Montage	Wandmontage
Garantie	2 jaar d.d. aankoop
Breedte	310 mm
Diepte	129 mm
Materiaal	Metaal
Vulling	1 jumborol van max. Ø 275 mm
Hoogte	329 mm
Aantal per pallet	57

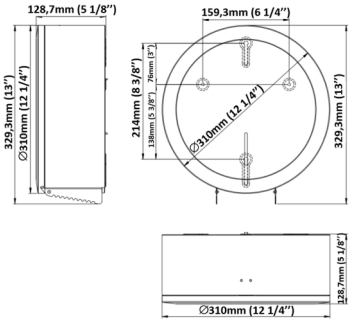

ALL CARE
Your partner in hygiene

Showroom
Storkstraat 41
NL-3905 KX Veenendaal

T +31 (0)31 85 17 778
E info@all-care.eu
all-care.eu