Foamzeepdispenser 1200 ml RVS afp-c, NSU 11 E/F ST

Product sheet

Foamzeepdispenser 1200 ml RVS afp-c, NSU 11 E/F ST van SanTral is een zeepdispenser foam voor professioneel gebruik.

RVS duwbeugel voor het doseren van de vloeistof.

Belangrijke eigenschappen: geschikt voor Foamzeep en dosering 1,0 ml per slag.

Ideaal voor sanitaire ruimtes, kantoren, horeca, zorginstellingen en andere professionele omgevingen.

Bekijk het product online



Omschrijving

Foamzeepdispenser 1200 ml RVS afp-c, NSU 11 E/F ST van SanTral. Foamzeepdispenser voor wandmontage. Met navulbaar reservoir. Met kunststof slot en sleutel. Met venster voor inhoudscontrole. RVS duwbeugel voor het doseren van de vloeistof. Ook in wit verkrijgbaar! Dit product van SanTral combineert betrouwbare kwaliteit met praktisch gebruik.

Specificaties

Dosering	1,0 ml per slag
Garantie	5 jaar d.d. aankoop
Breedte	97 mm
Diepte	145 mm
Type zeep	Foam
Materiaal	RVS
Vulling	Foamzeep
Hoogte	333 mm
Aantal per pallet	182

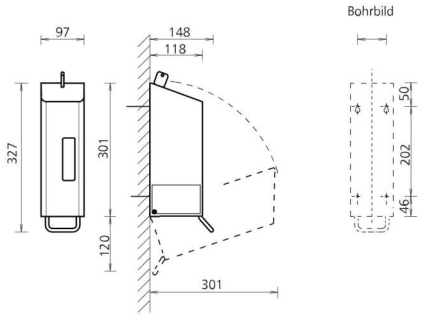

ALL CARE
Your partner in hygiene

Showroom
Storkstraat 41
NL-3905 KX Veenendaal

T +31 (0)31 85 17 778
E info@all-care.eu
all-care.eu