Product sheet

Tampon- en maandverbanddispenser compact RVS, MQMiniF



Tampon- en maandverbanddispenser compact RVS, MQMiniF van MediQo-line is een maandverband- & tampondispenser voor professioneel gebruik.

Deze maandverband- & tampondispenser is speciaal ontworpen voor wie weinig ruimte heeft, maar toch optimale service wil bieden.

Belangrijke eigenschappen: kleur RVS, materiaal RVS, volume Geschikt voor 9 tampons en 7 stuks maandverband en geschikt voor ca. 7 maandverband zie artikel 19138.

Ideaal voor sanitaire ruimtes, kantoren, horeca, zorginstellingen en andere professionele omgevingen.

Bekijk het product online

Omschrijving

Tampon- en maandverbanddispenser compact RVS, MQMiniF van MediQo-line. Maandverband- & tampondispenser RVS. Geschikt voor ca. 9 tampons (normale grootte). 7 maandverband (normale grootte). Voor wandmontage. Deze maandverband- & tampondispenser is speciaal ontworpen voor wie weinig ruimte heeft, maar toch optimale service wil bieden.

Specificaties

Volume	Geschikt voor 9 tampons en 7 stuks maandverband
Garantie	2 jaar d.d. aankoop
Materiaal	RVS
Vulling	ca. 7 maandverband zie artikel 19138

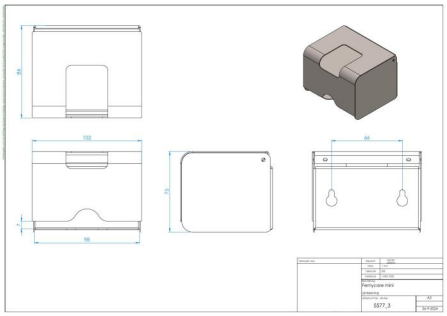

ALL CARE
Your partner in hygiene

Showroom
Storkstraat 41
NL-3905 KX Veenendaal

T +31 (0)31 85 17 778
E info@all-care.eu
all-care.eu