Product sheet

Hygiënebak + zakjeshouder 6 liter wit, MQWB6HBKP

Hygiënebak + zakjeshouder 6 liter wit van MediQo-line is een betrouwbaar vervangingsonderdeel voor professioneel onderhoud en reparatie.

Hygiënebak met klepdeksel en gemonteerde zakjeshouder. De bak is afneembaar van de wandplaat. Voor een dame is niets handiger dan een hygiënebak met gemonteerde zakjeshouder.

Belangrijke eigenschappen: kleur Wit, materiaal RVS, inhoud 6 liter en geschikt voor 1 cartridge plastic hygiënezakjes.

Een praktische keuze om de levensduur en betrouwbare werking van de bestaande installatie te behouden.



Bekijk het product online

Omschrijving

Hygiënebak + zakjeshouder 6 liter wit, MQWB6HBKP van MediQo-line. Hygiënebak met klepdeksel en gemonteerde zakjeshouder. Met binnenring en RVS wandplaat. De bak is afneembaar van de wandplaat. Met 4puntsbevestiging. Voor een dame is niets handiger dan een hygiënebak met gemonteerde zakjeshouder.

Specificaties

Montage	Wandmontage
Garantie	2 jaar d.d. aankoop
Inhoud	6 liter
Breedte	212 mm
Uitvoering	Klepdeksel
Diepte	181 mm
Materiaal	RVS
Vulling	1 cartridge plastic hygiënezakjes
Hoogte	320 mm

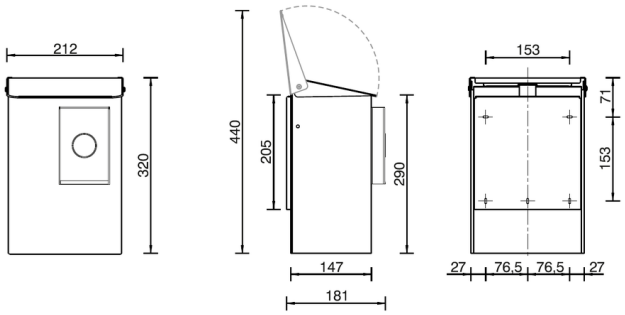

ALL CARE
Your partner in hygiene

Showroom
Storkstraat 41
NL-3905 KX Veenendaal

T +31 (0)31 85 17 778
E info@all-care.eu
all-care.eu