Product sheet

# Afvalbak open 25 liter zwart, PPA2279B

Afvalbak open 25 liter zwart van Mediclinics is een afvalbak open voor professioneel gebruik.

Uw gasten komen graag nog eens terug in een opgeruimde en schone sanitaire ruimte. Daarom doet uw facilitaire dienst er alles aan om de ruimte zo netjes mogelijk te onderhouden.

Belangrijke eigenschappen: kleur Zwart, materiaal Staal, uitvoering Open en inhoud 25 liter.

Ideaal voor sanitaire ruimtes, kantoren, horeca, zorginstellingen en andere professionele omgevingen.



Bekijk het product online

## Omschrijving

Afvalbak open 25 liter zwart, PPA2279B van Mediclinics. Afvalbak open. Metkunststofbinnenring. Uw gasten komen graag nog eens terug in een opgeruimde en schone sanitaire ruimte. Daarom doet uw facilitaire dienst er alles aan om de ruimte zo netjes mogelijk te onderhouden.

## Specificaties

| | |
|---|---|
| **Montage** | Wandmontage en vrijstaand |
| **Garantie** | 2 jaar d.d. aankoop |
| **Inhoud** | 25 liter |
| **Breedte** | 355 mm |
| **Uitvoering** | Open |
| **Diepte** | 176 mm |
| **Materiaal** | Metaal |
| **Hoogte** | 406 mm |

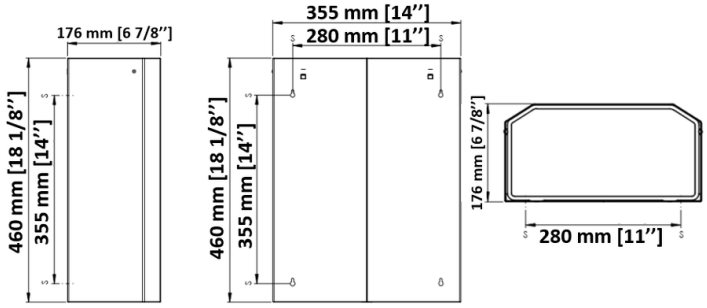


ALL CARE
Your partner in hygiene

**Showroom**
Storkstraat 41
NL-3905 KX Veenendaal

T +31 (0)31 85 17 778
E info@all-care.eu
all-care.eu