Afvalbak 6 liter aluminium wit, AB 6 P

Product sheet

Afvalbak 6 liter aluminium wit, AB 6 P van MediQo-line is een betrouwbaar vervangingsonderdeel voor professioneel onderhoud en reparatie.

De bak is afneembaar van de wandplaat. De kleur wit zorgt voor een verzorgde uitstraling.

Belangrijke eigenschappen: uitvoering Klapdeksel.

Een praktische keuze om de levensduur en betrouwbare werking van de bestaande installatie te behouden.



Bekijk het product online

Omschrijving

Afvalbak 6 liter aluminium wit, AB 6 P - ingo-man versie van MediQo-line. Afvalbak met klapdeksel. De bak is afneembaar van de wandplaat. Met 4puntsbevestiging. Dit product van MediQo-line combineert betrouwbare kwaliteit met praktisch gebruik. De kleur wit zorgt voor een verzorgde uitstraling.

Specificaties

Montage	Wandmontage
Garantie	2 jaar d.d. aankoop
Inhoud	6 liter
Breedte	215 mm
Uitvoering	Klapdeksel
Diepte	156 mm
Materiaal	Aluminium
Hoogte	299 mm

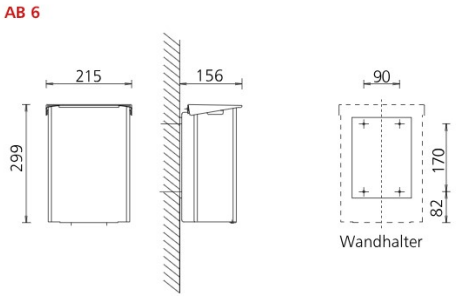

ALL CARE
Your partner in hygiene

Showroom
Storkstraat 41
NL-3905 KX Veenendaal

T +31 (0)31 85 17 778
E info@all-care.eu
all-care.eu