Afvalbak 15 liter RVS, MQWB15E

Product sheet

Afvalbak 15 liter RVS van Dutch Bins is een betrouwbaar vervangingsonderdeel voor professioneel onderhoud en reparatie.

De bak is afneembaar van de wandhouder. In een ruimte waar veel bezoekers komen, is een stevige afvalbak onmisbaar.

Belangrijke eigenschappen: uitvoering Klepdeksel.

Een praktische keuze om de levensduur en betrouwbare werking van de bestaande installatie te behouden.

Bekijk het product online



Omschrijving

Afvalbak 15 liter RVS, MQWB15E van Dutch Bins. Afvalbak met klepdeksel. Met binnenring en RVS wandplaat. De bak is afneembaar van de wandhouder. Met 4puntsbevestiging. Dit product van Dutch Bins combineert betrouwbare kwaliteit met praktisch gebruik. In een ruimte waar veel bezoekers komen, is een stevige afvalbak onmisbaar.

Specificaties

Montage	Wandmontage
Garantie	2 jaar d.d. aankoop
Breedte	275 mm
Uitvoering	Klepdeksel
Diepte	217 mm
Materiaal	RVS
Hoogte	420 mm

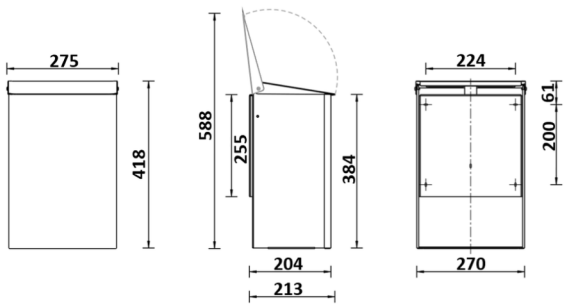

ALL CARE
Your partner in hygiene

Showroom
Storkstraat 41
NL-3905 KX Veenendaal

T +31 (0)31 85 17 778
E info@all-care.eu
all-care.eu